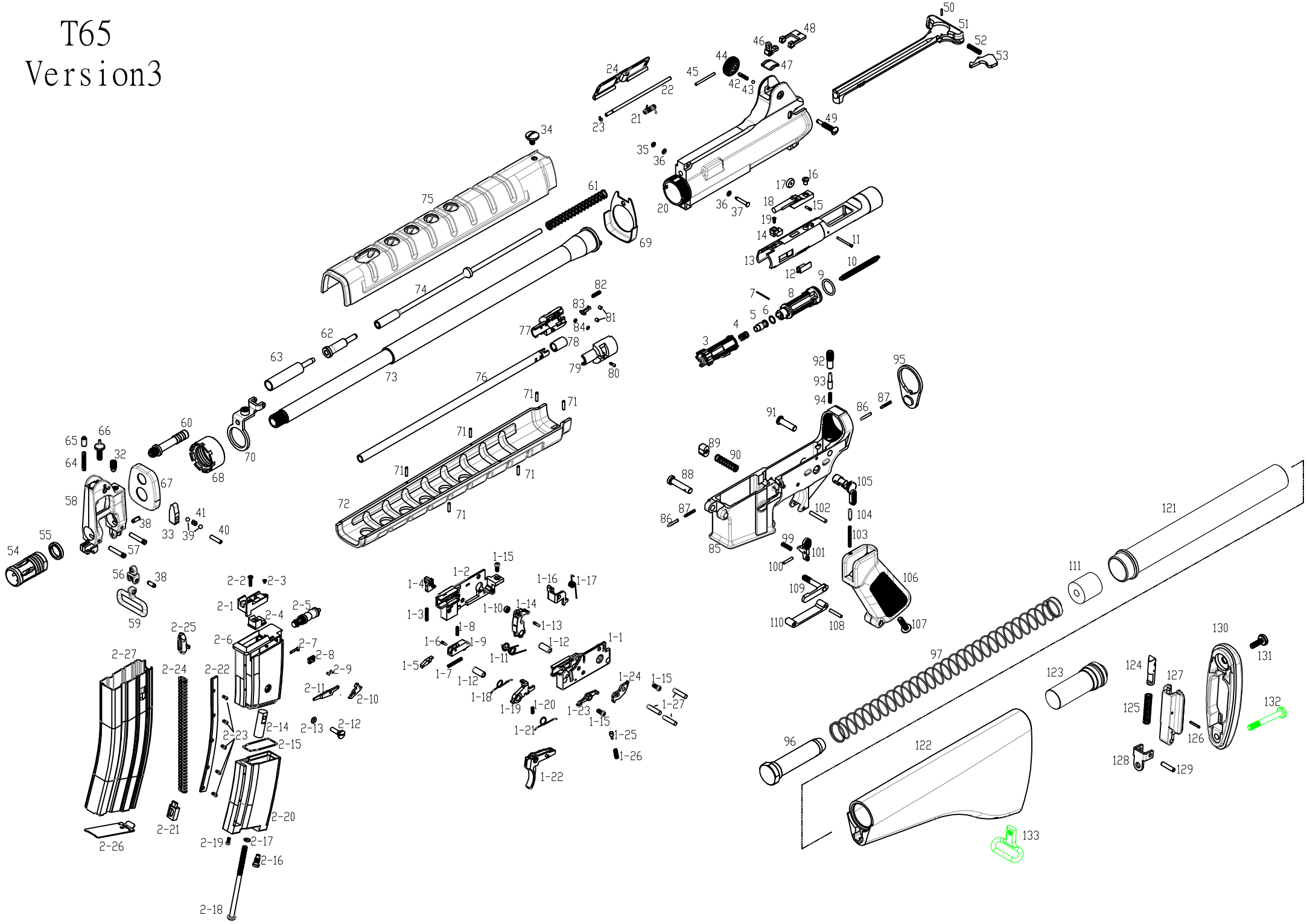T65
Version3